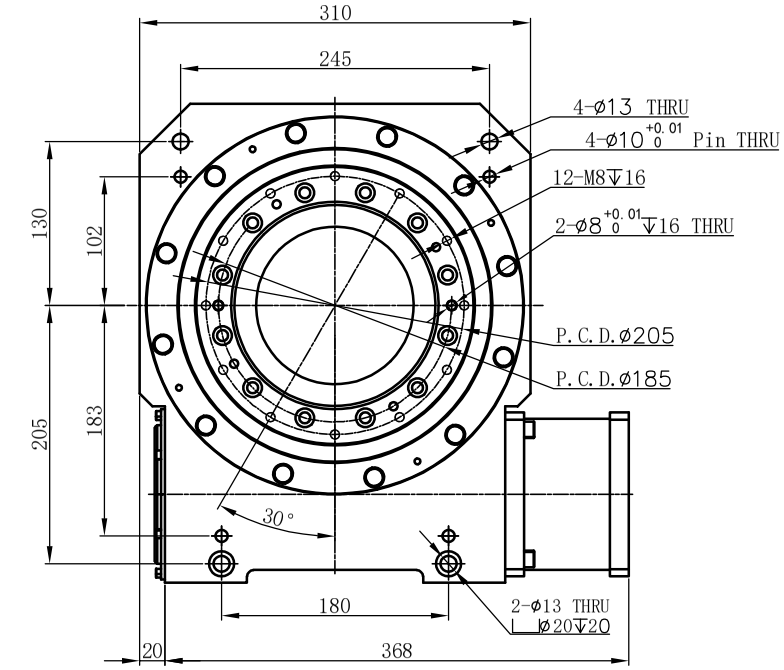

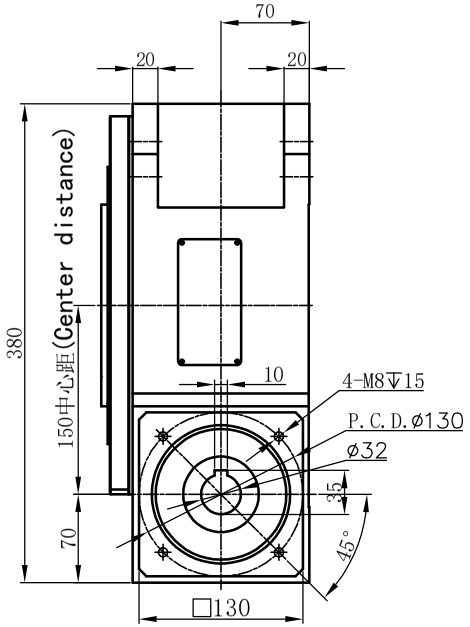

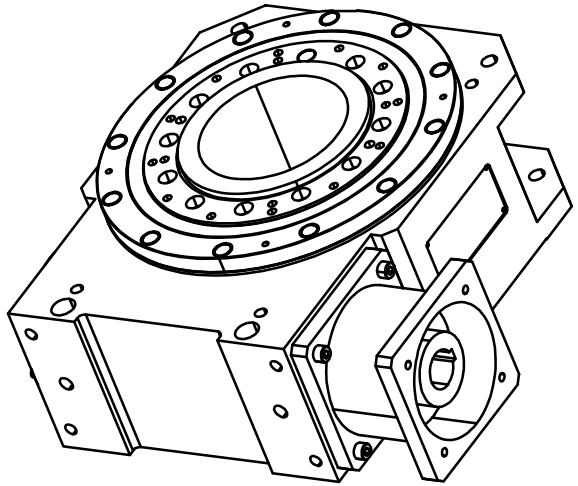

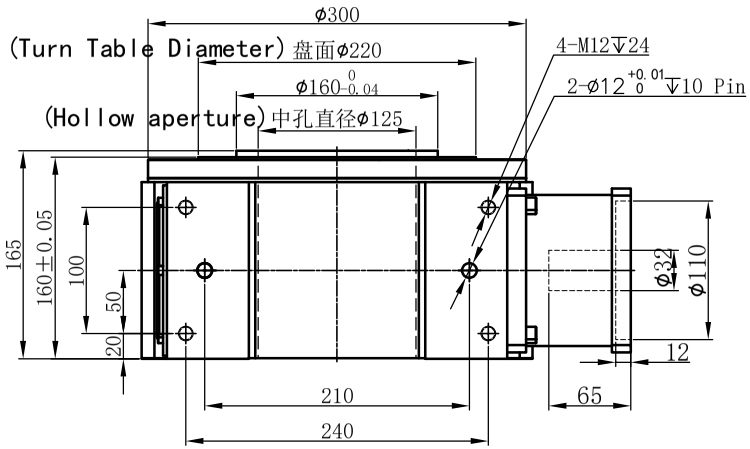

确认签字(盖章)回传

Please confirm the signature (seal) and return it.

☑勾选安装方式

Select the installation method

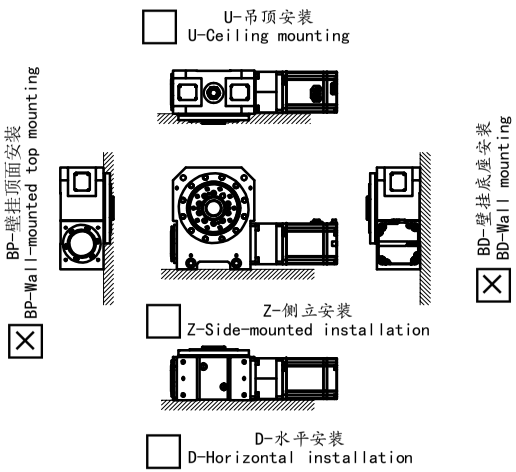

单平台减速比(i) Single-platform reduction ratio(i)	30	总转动惯量 Total moment of inertia (kg.m²)	0.24
适配电机 Adaptation motor	伺服电机+行星	分度精度 Position accuracy (arcsec)	±20
适配伺服电机功率(KW) Compatible servo motor power(KW)	3.0/4.0/5.0	重复精度 Repeatabililty (arcsec)	±10(0.0026°)
容许盘面转速 (r/min) Allowable disc speed(r/min)	<50	旋转台平行度 Turntable parallelism (mm)	±0.005
容许负载扭矩 (N.m) Allowable load torque(N.m)	2538	旋转台同心度 Turntable concentricity (mm)	±0.01
容许倾覆力矩 (N.m) Allowable overturning moment (N.m)	1777	使用寿命 Service Life (h)	20000
容许轴向载荷-动态 (N) Allowable axial load - dynamic (N)	27690	防护等级 Protection class	IP54
容许径向载荷-动态 (N) Allowable radial load - dynamic (N)	21120	产品重量 (不含润滑油) Weight (without oil)	85kg

设计 devise			标准化 standardization		
校对 proofread	W.Y.H	2025/05/13	版本 version	V1.0	
审核 Audit					
工艺 craft			批准 approve		

POROVIN Technology

WWW.cmgmotor.com

视图方式 View mode

公众号 Official account

比例 proportion 1:6

广东川铭精工科技有限公司
CHEEMING.ALL RIGHTS RESERVED

精密中空旋转分度台

Precision hollow rotary indexing table

THU-150R-30
(32J10-110-130-M8-65)